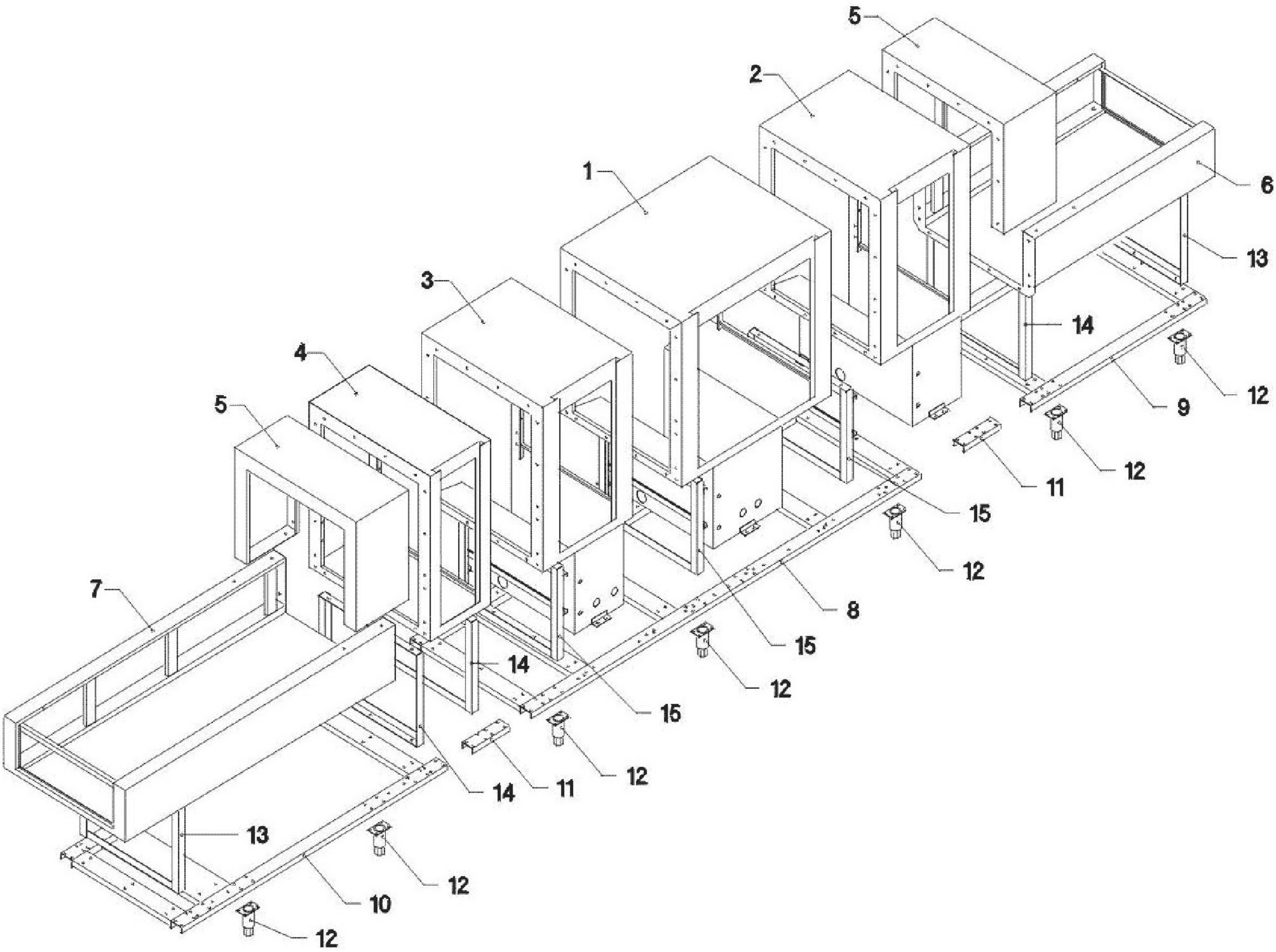
5
2
1
6
13
3
14
4
12
5
9
12
11
15
12
7
8
15
14
12
15
12
14
11
13
12
10
12

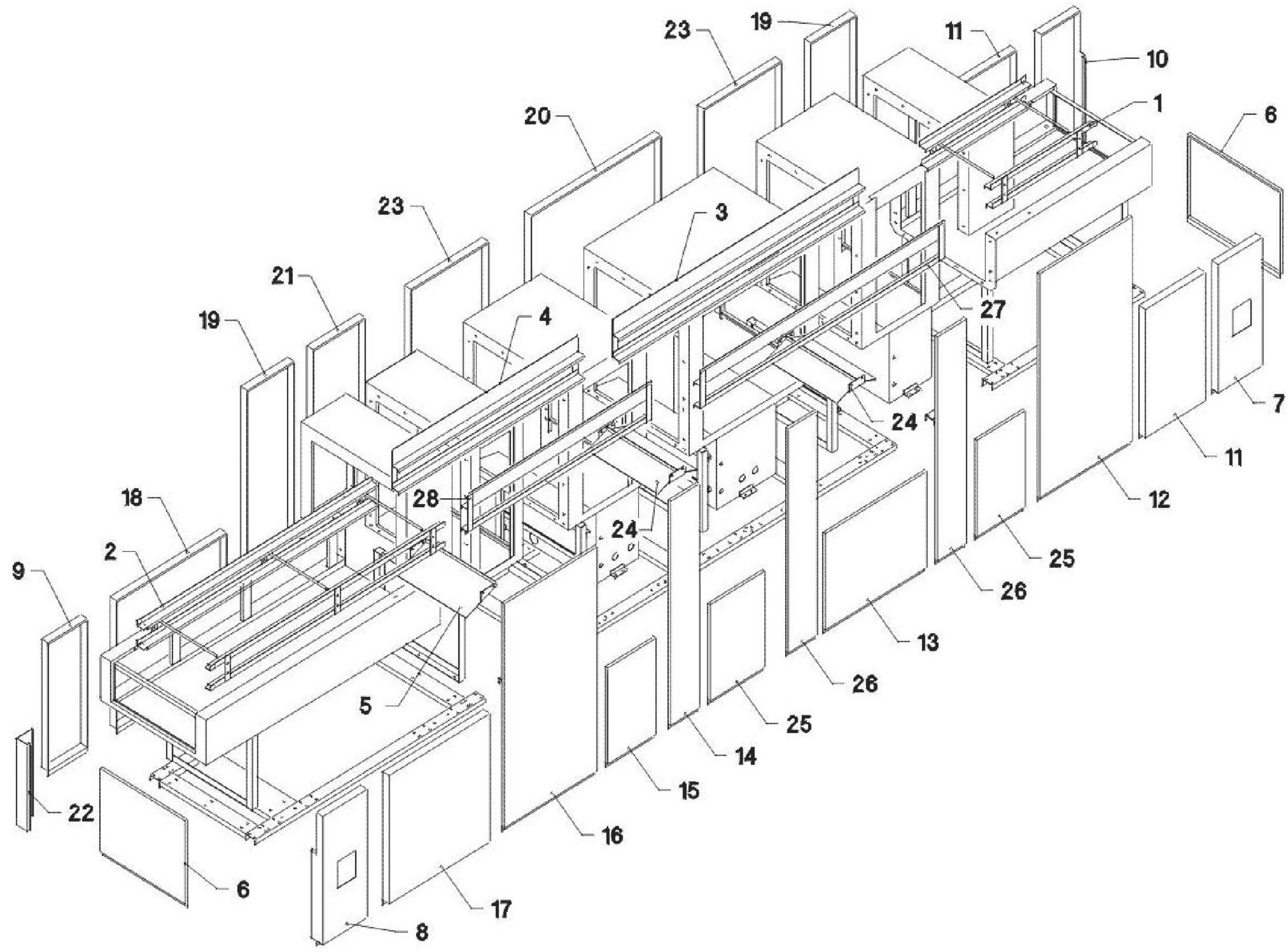
23
19
11
10
1
6
20
3
23
21
19
4
27
7
24
11
12
18
28
24
2
9
25
26
13
26
5
25
14
15
22
16
6
17
8

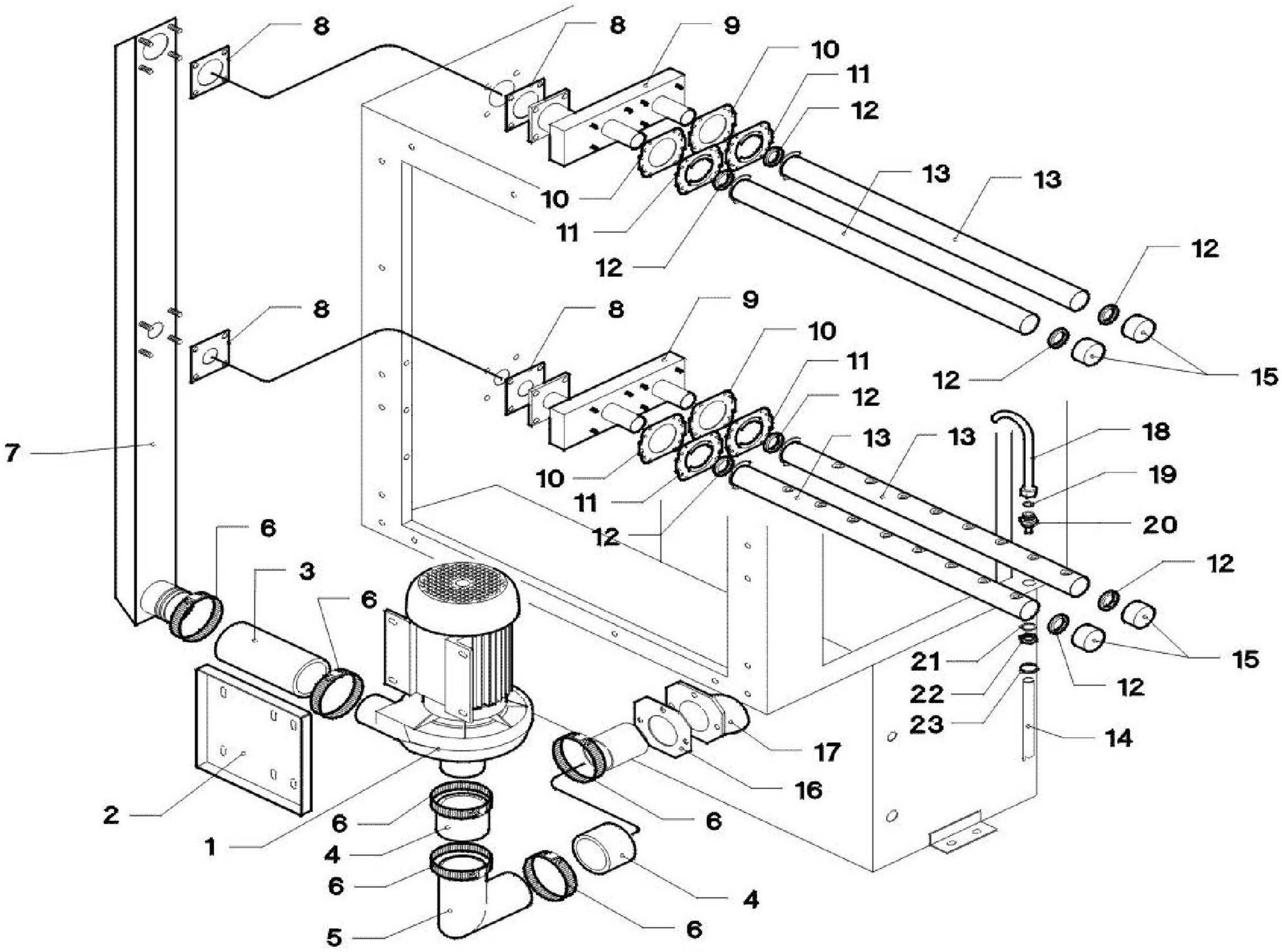
8
8
9
10
11
12
13
13
10
11
12
12
15
8
8
9
10
11
12
12
13
13
18
19
20
7
10
11
12
6
3
6
12
15
21
22
23
12
14
17
16
2
6
1
4
6
6
4
5
6

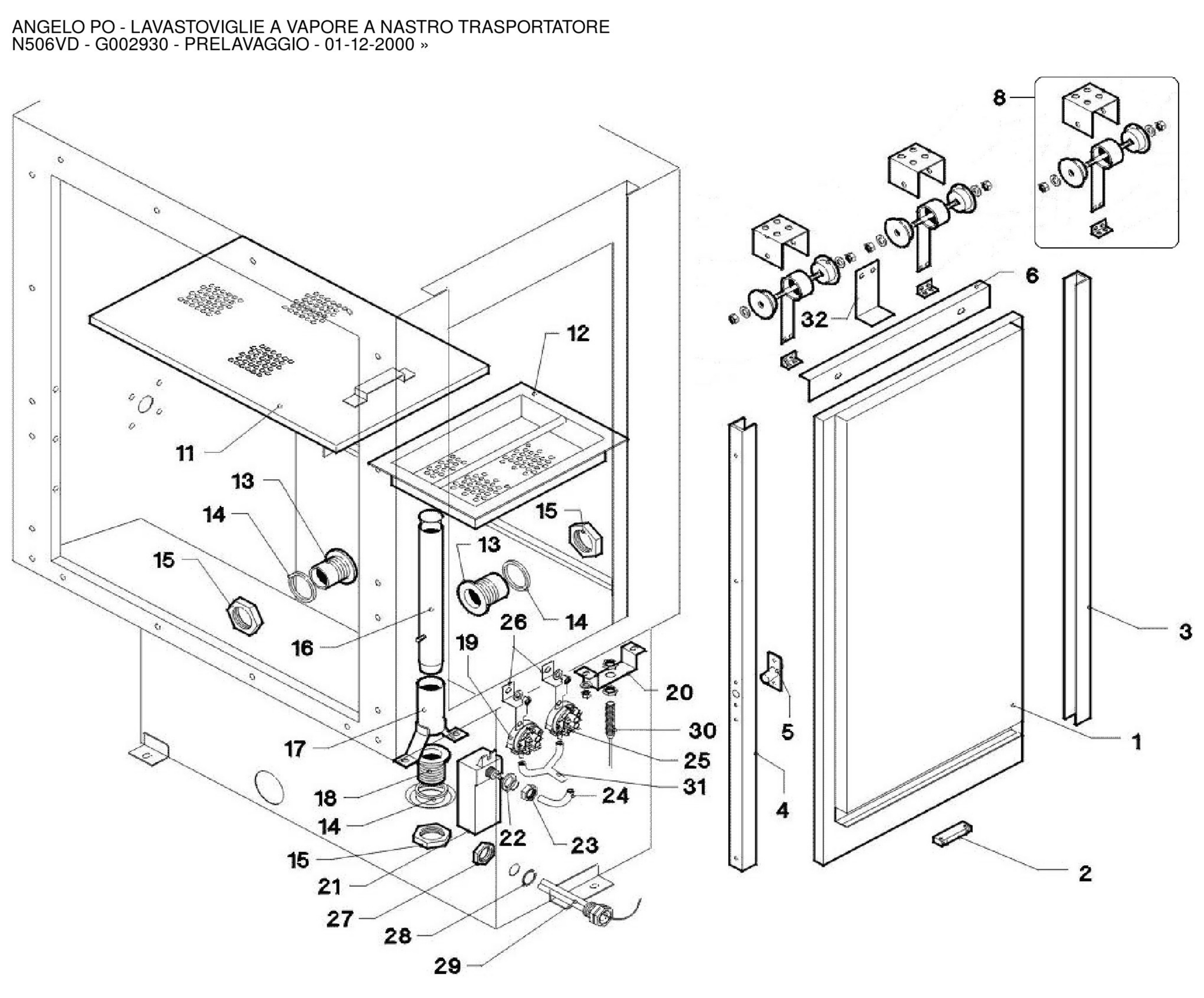
8
6
32
12
11
13
14
15
13
15
14
26
16
19
3
20
5
30
1
17
25
31
18
24
4
14
22
23
15
21
2
27
28
29

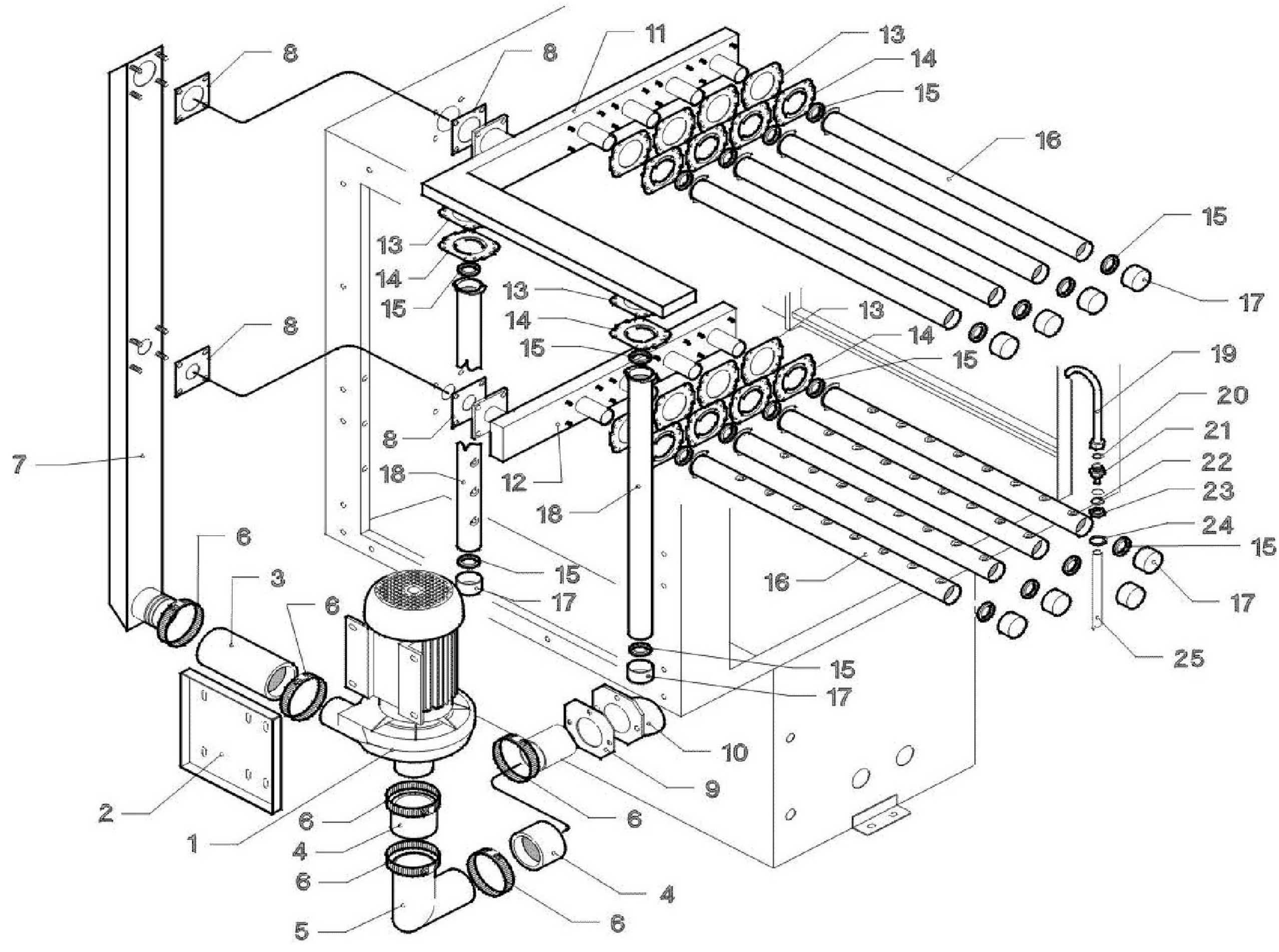
8
8
11
13
14
15
16
15
17
13
14
15
13
14
15
8
13
14
15
19
20
21
22
23
24
15
17
25
8
7
18
12
18
6
3
6
15
17
16
15
17
10
9
2
1
6
4
6
5
6
4
6

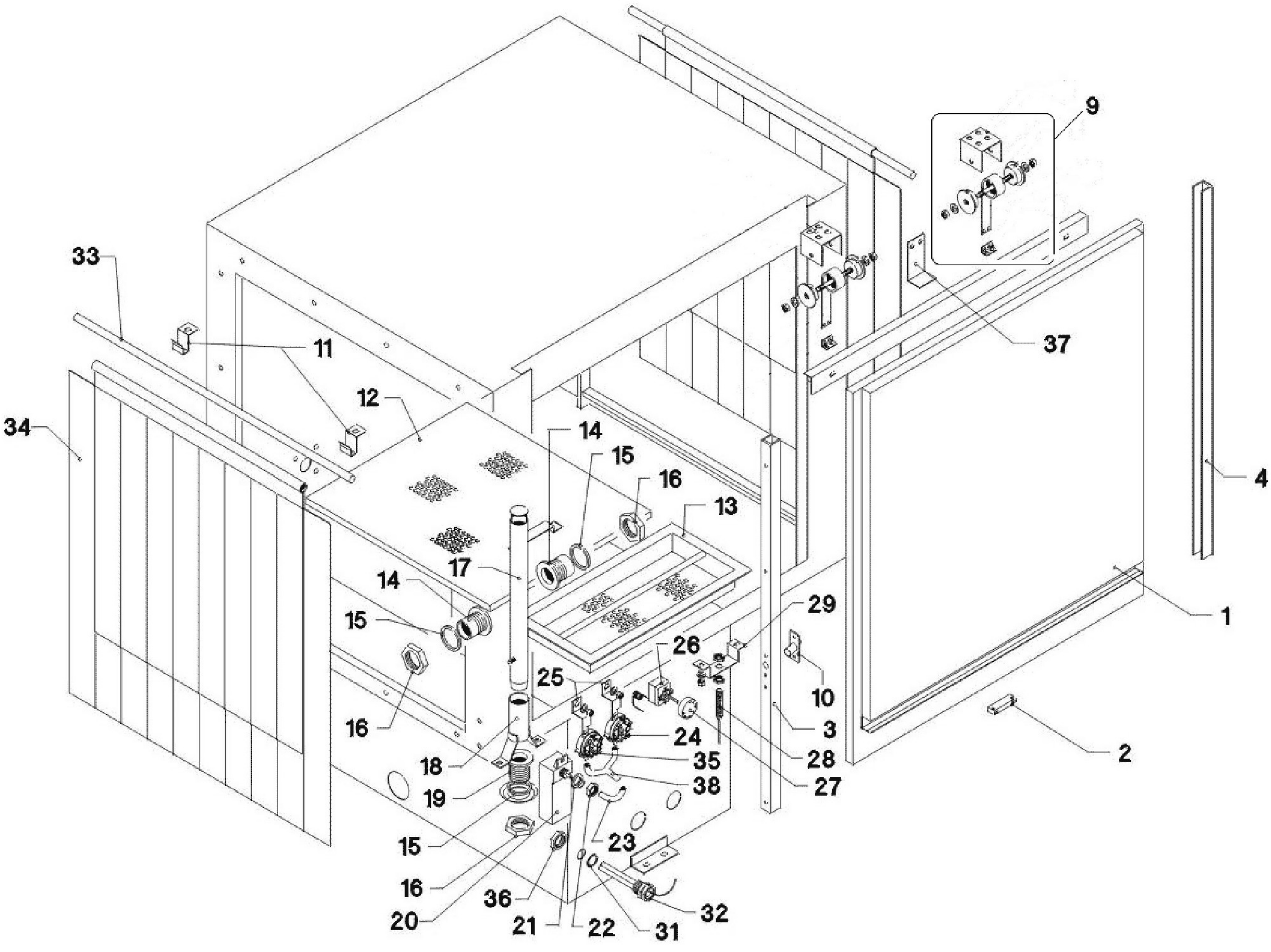
9
33
11
37
12
34
14
15
16
13
4
17
14
29
15
1
26
25
10
16
3
24
2
18
35
28
38
27
19
15
23
16
36
32
20
21
22
31

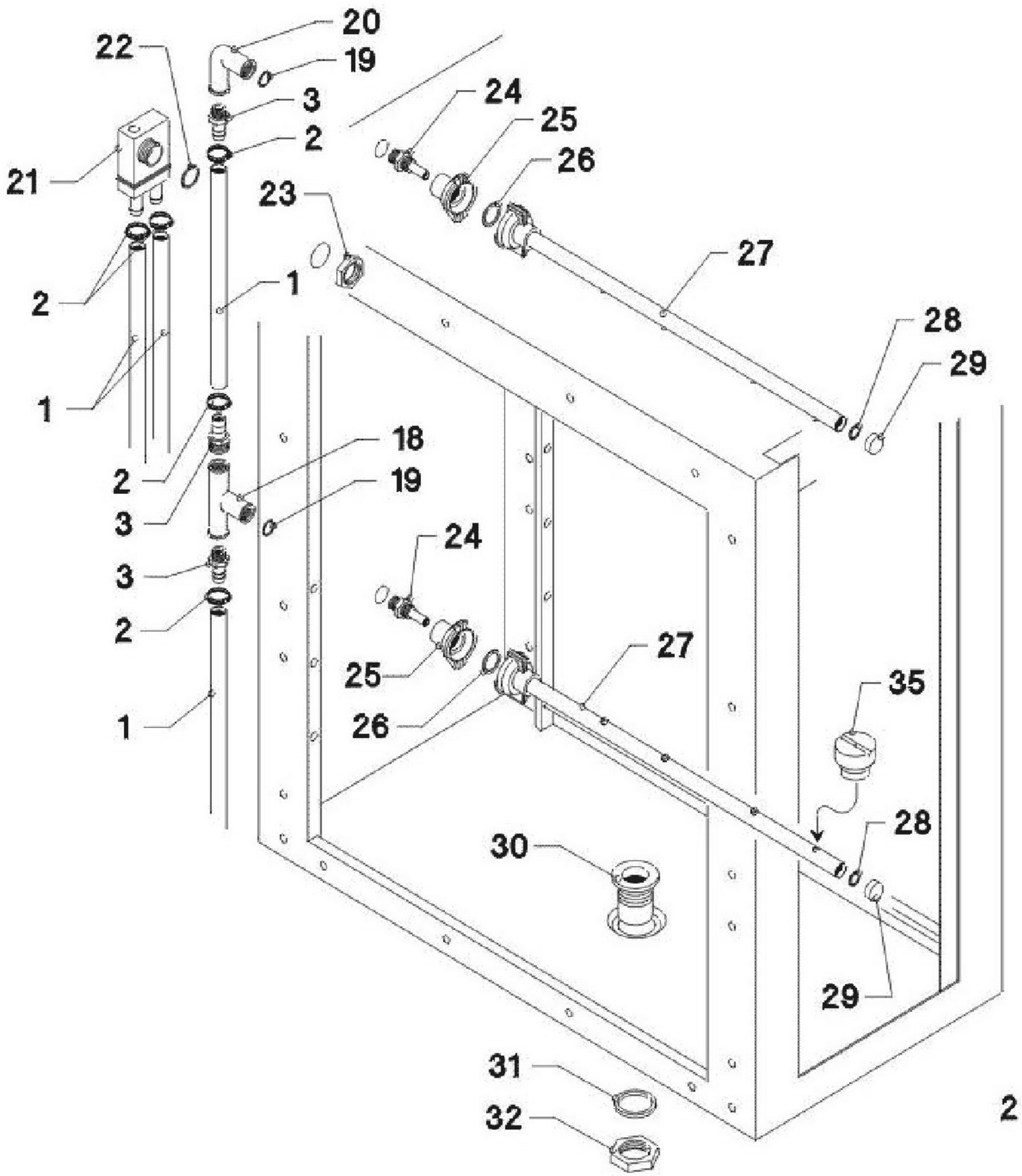
20
22
19
3
24
25
2
21
26
23
27
1
2
28
29
1
18
2
19
3
24
3
2
25
27
26
1
35
28
30
29
31
32

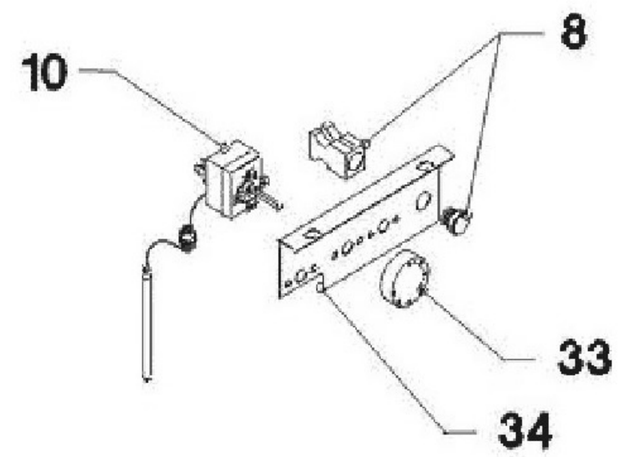
8
10
33
34

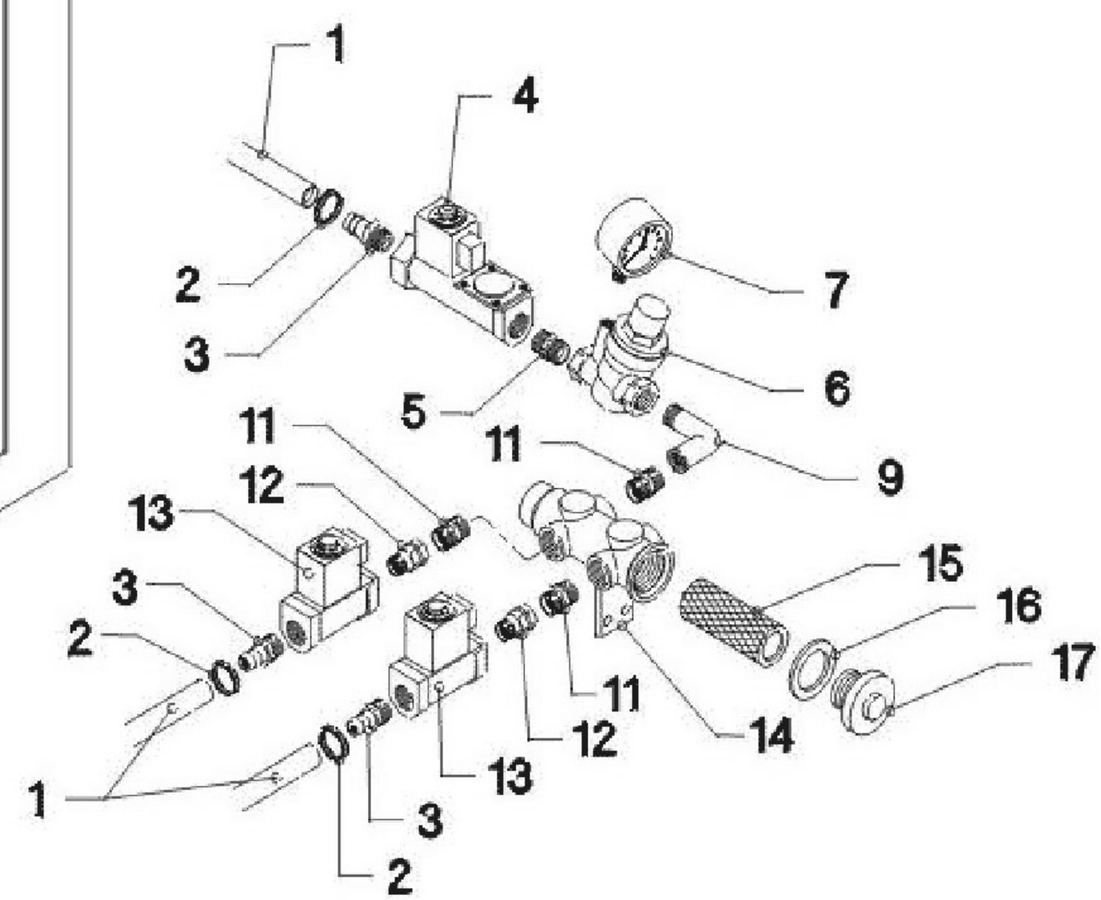
1
4
2
7
3
6
5
11
11
9
12
13
15
3
16
2
17
11
12
14
13
1
3
2

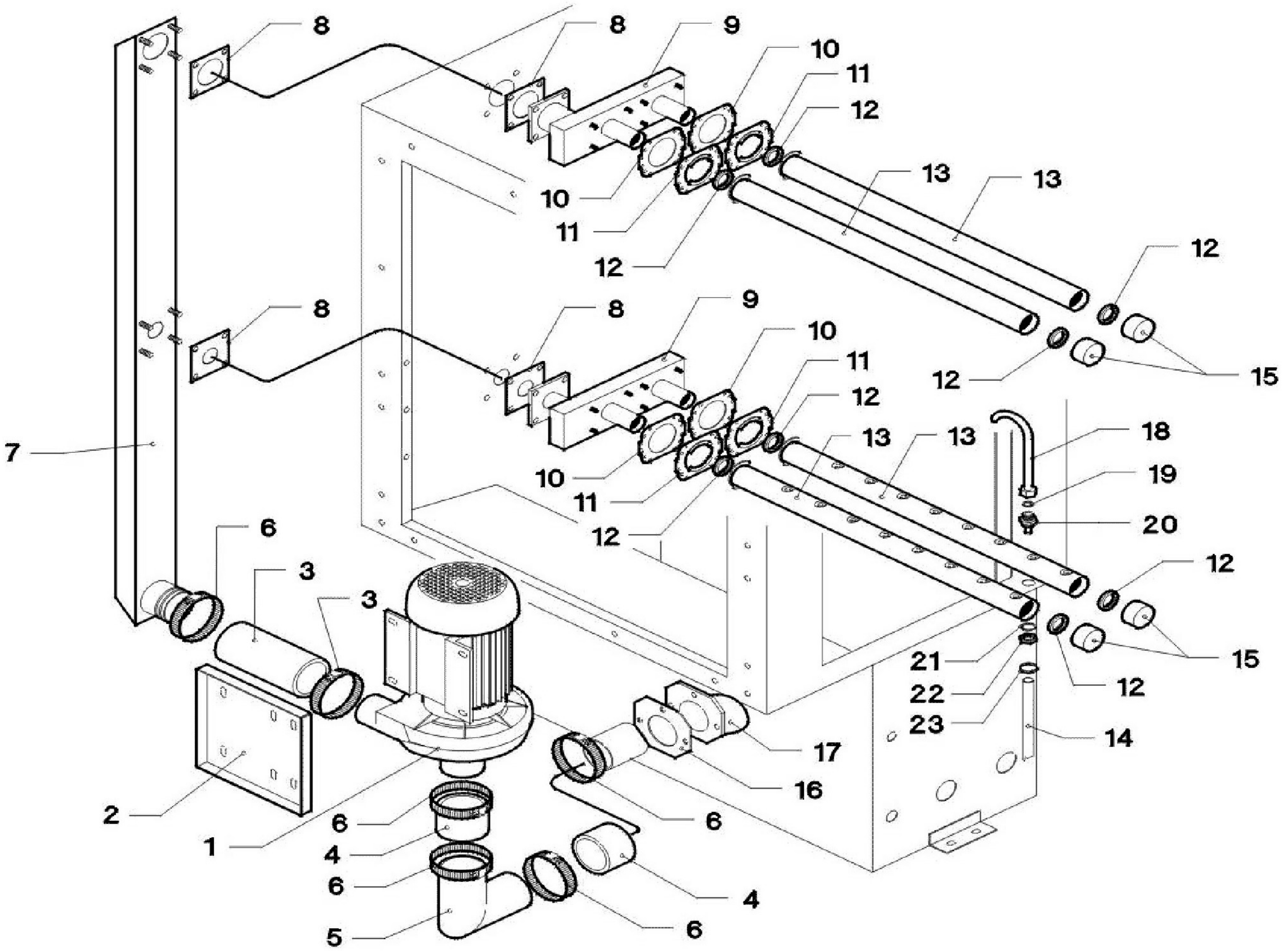
8
8
9
10
11
12
13
13
10
11
12
12
8
8
9
10
11
12
12
15
7
13
13
18
19
10
11
20
12
6
3
3
21
15
22
12
23
14
17
16
2
6
6
1
4
6
4
5
6

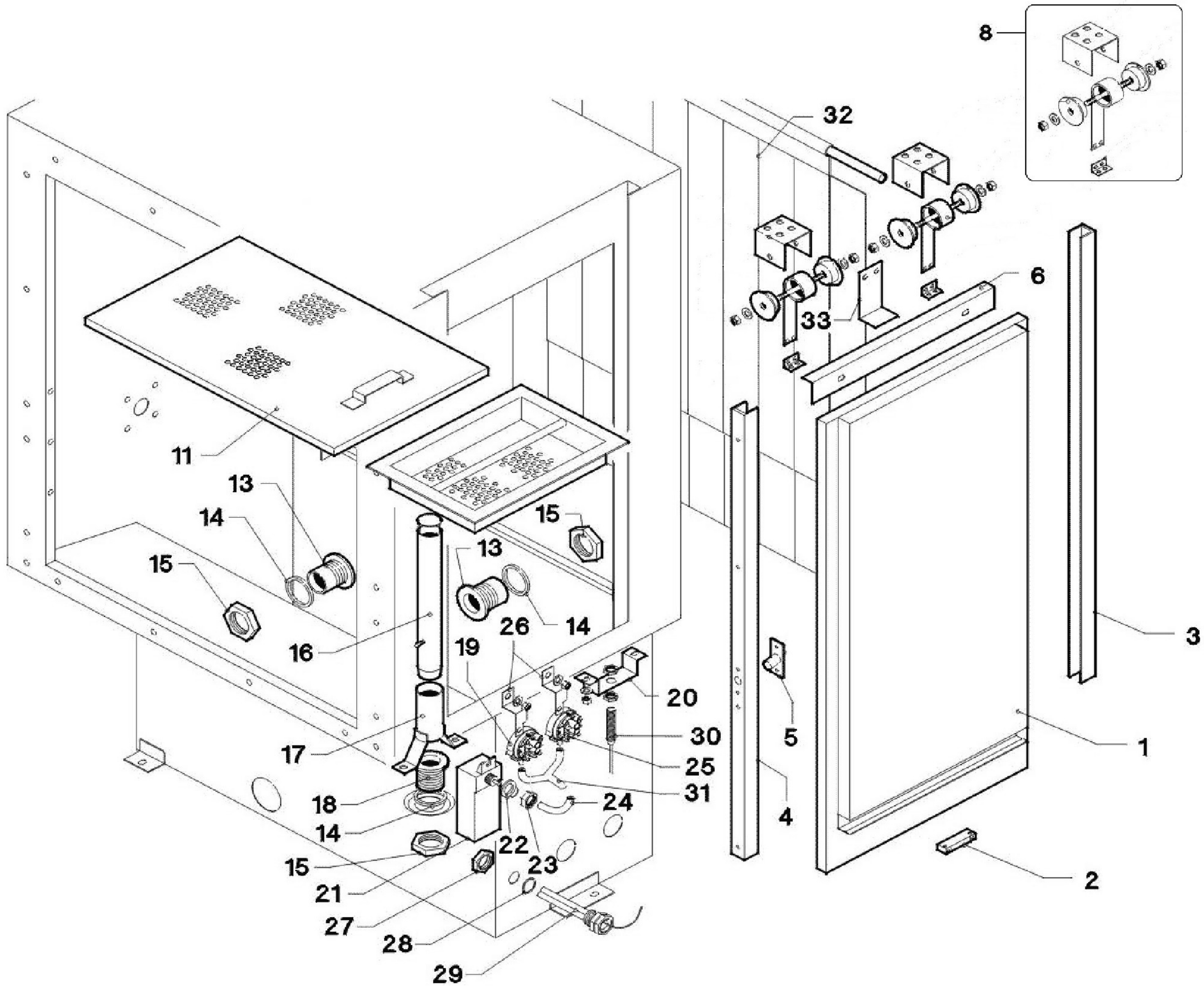
8
32
6
33
11
13
14
15
13
15
14
26
16
19
3
20
30
5
1
17
25
31
18
24
14
4
22
15
23
21
2
27
28
29

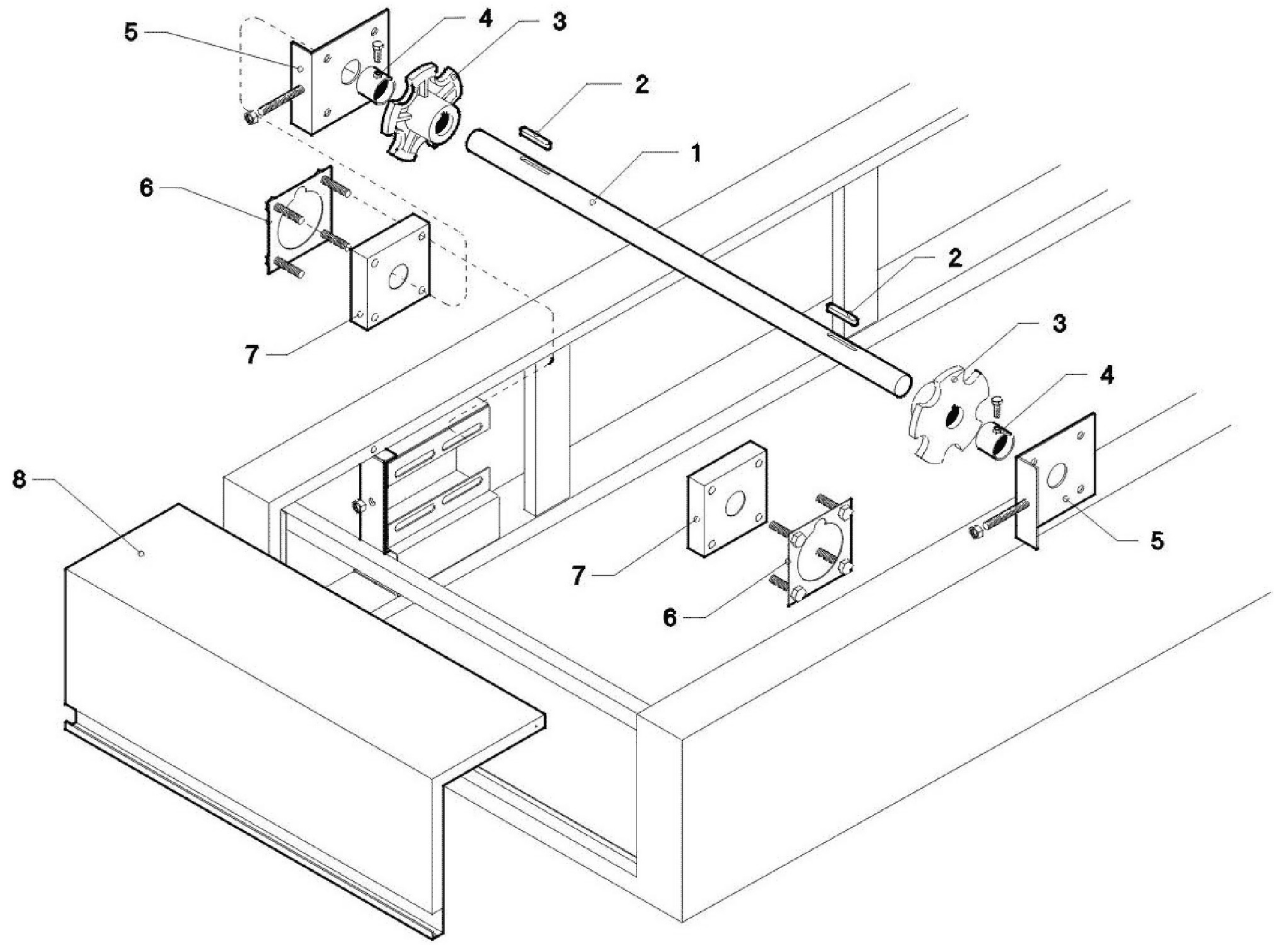
5
4
3
2
1
6
2
7
3
4
8
5
7
6

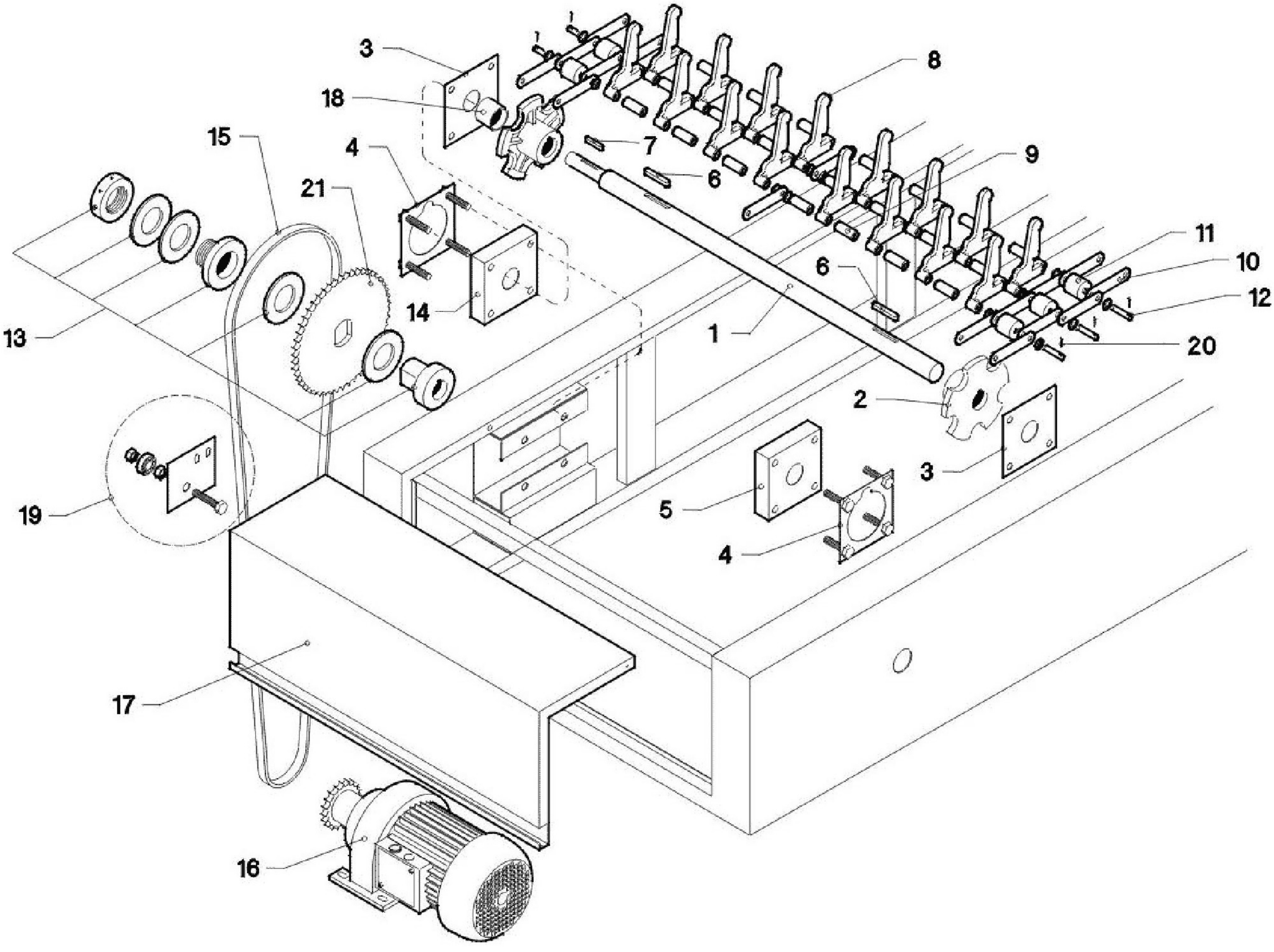
3
18
15
4
21
13
14
8
7
6
9
6
11
10
12
1
20
2
3
5
4
19
17
16

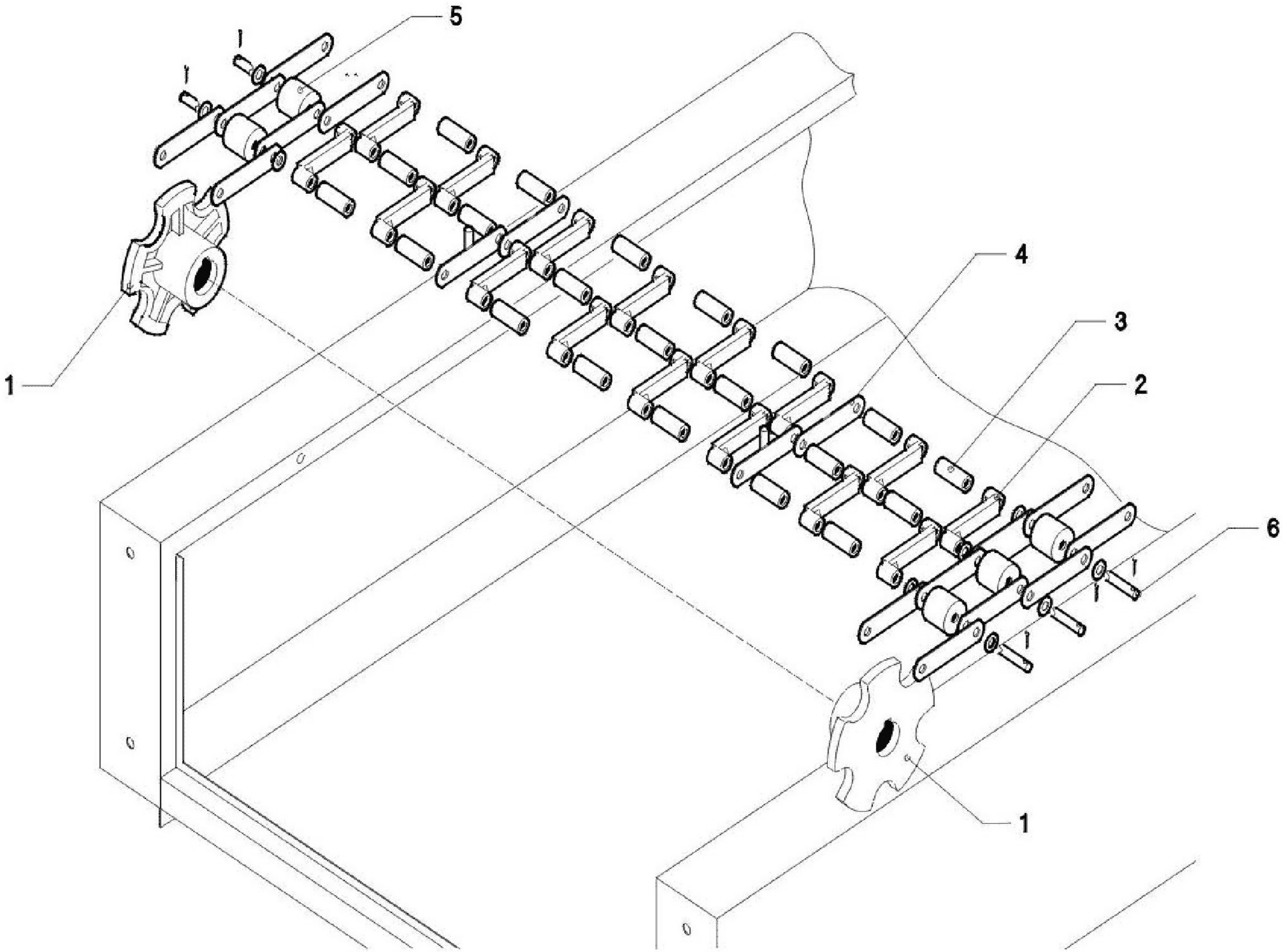
5
4
3
2
1
6
1

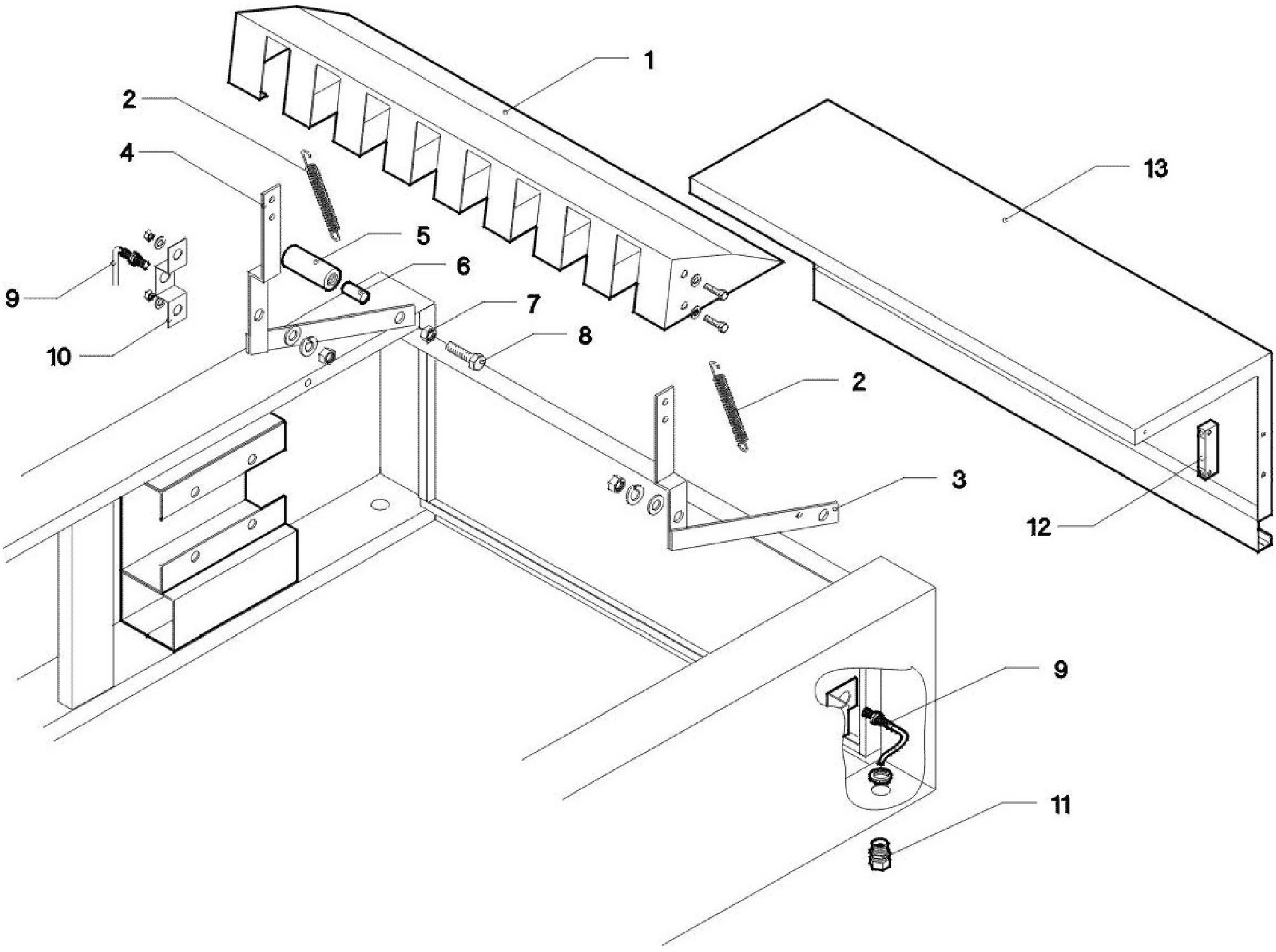
1
2
4
5
6
9
7
8
10
2
13
3
12
9
11

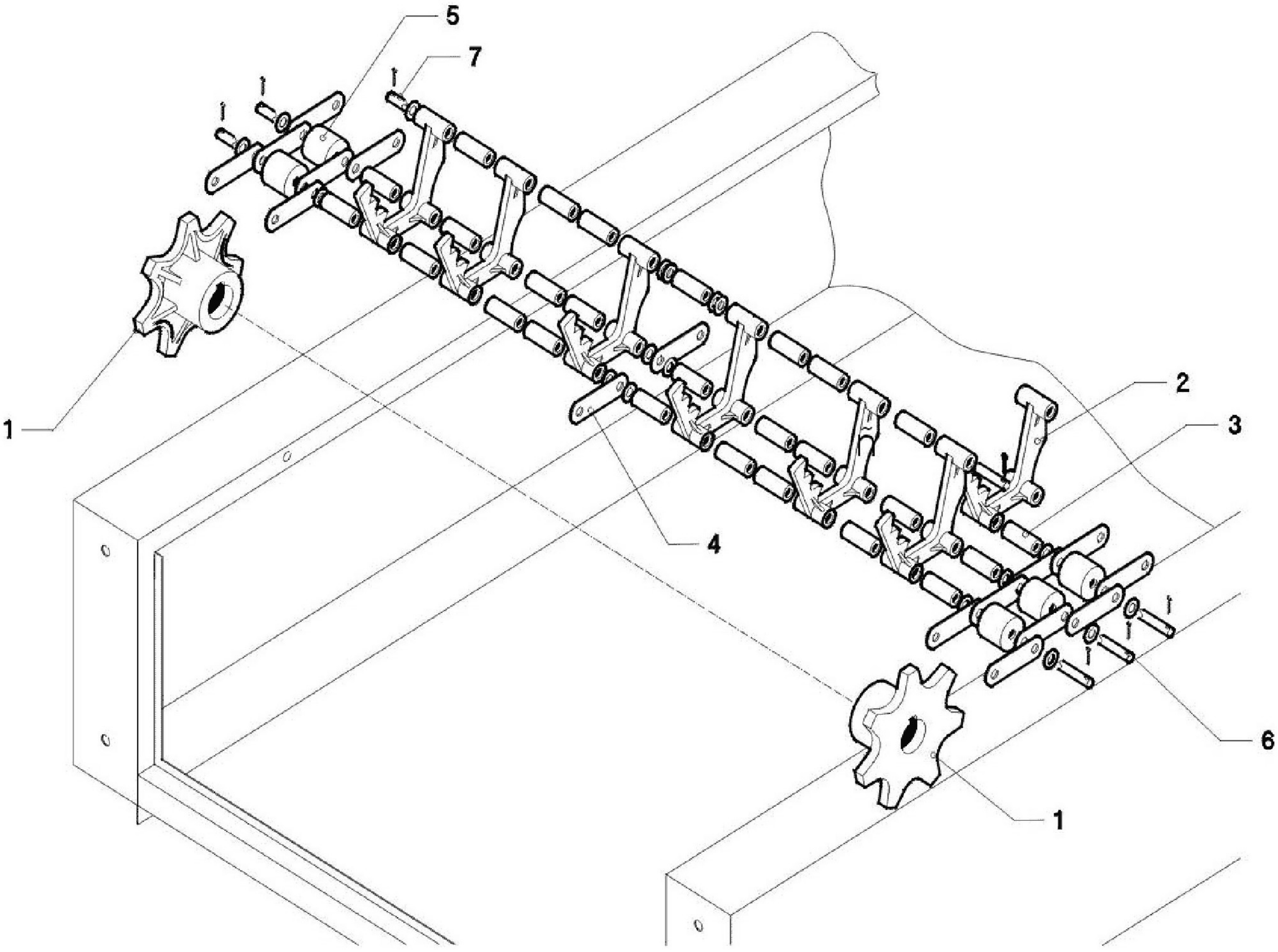
5
7
1
2
3
4
6
1

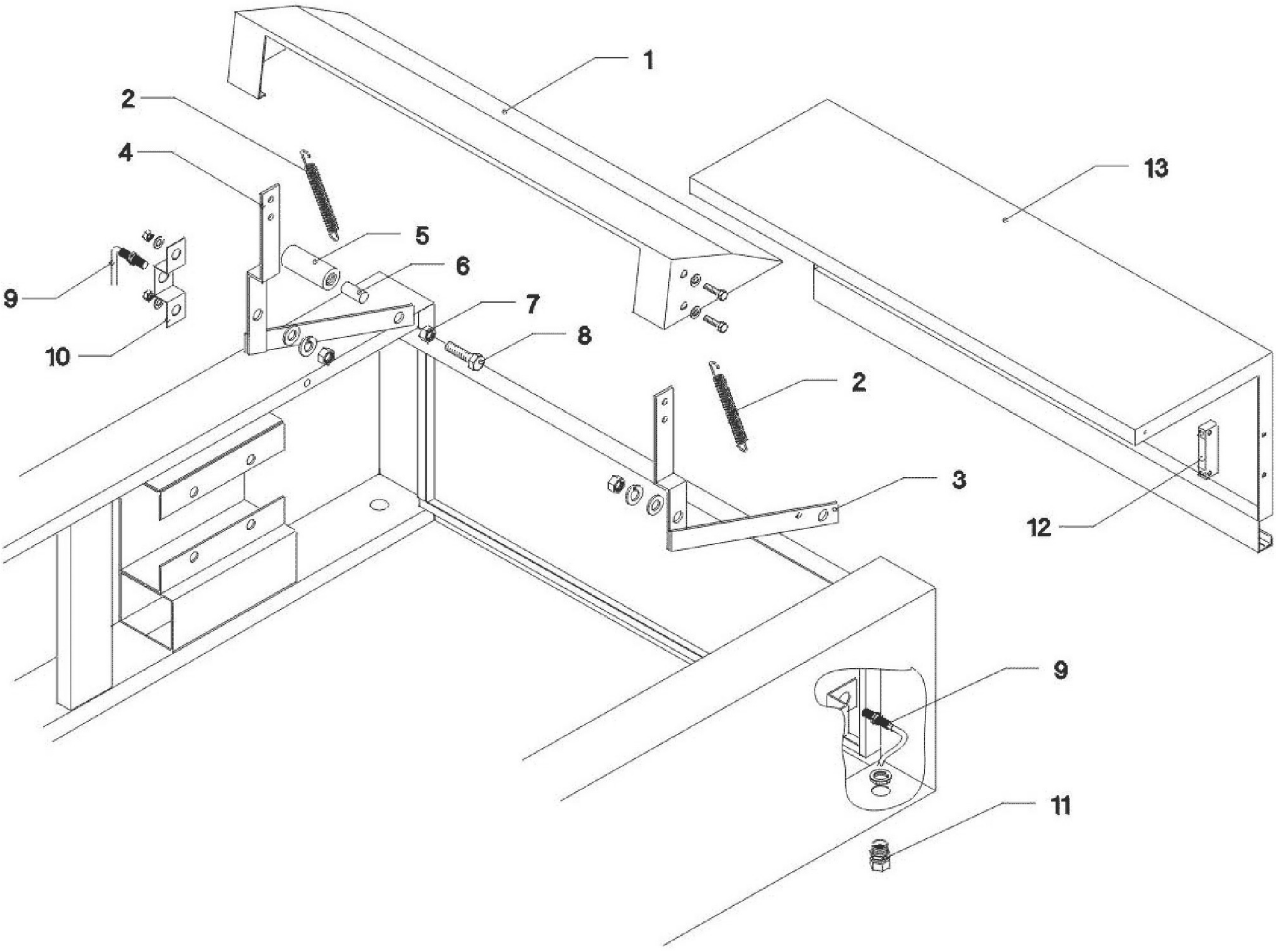
1
2
4
5
6
7
8
9
10
2
3
12
13
9
11

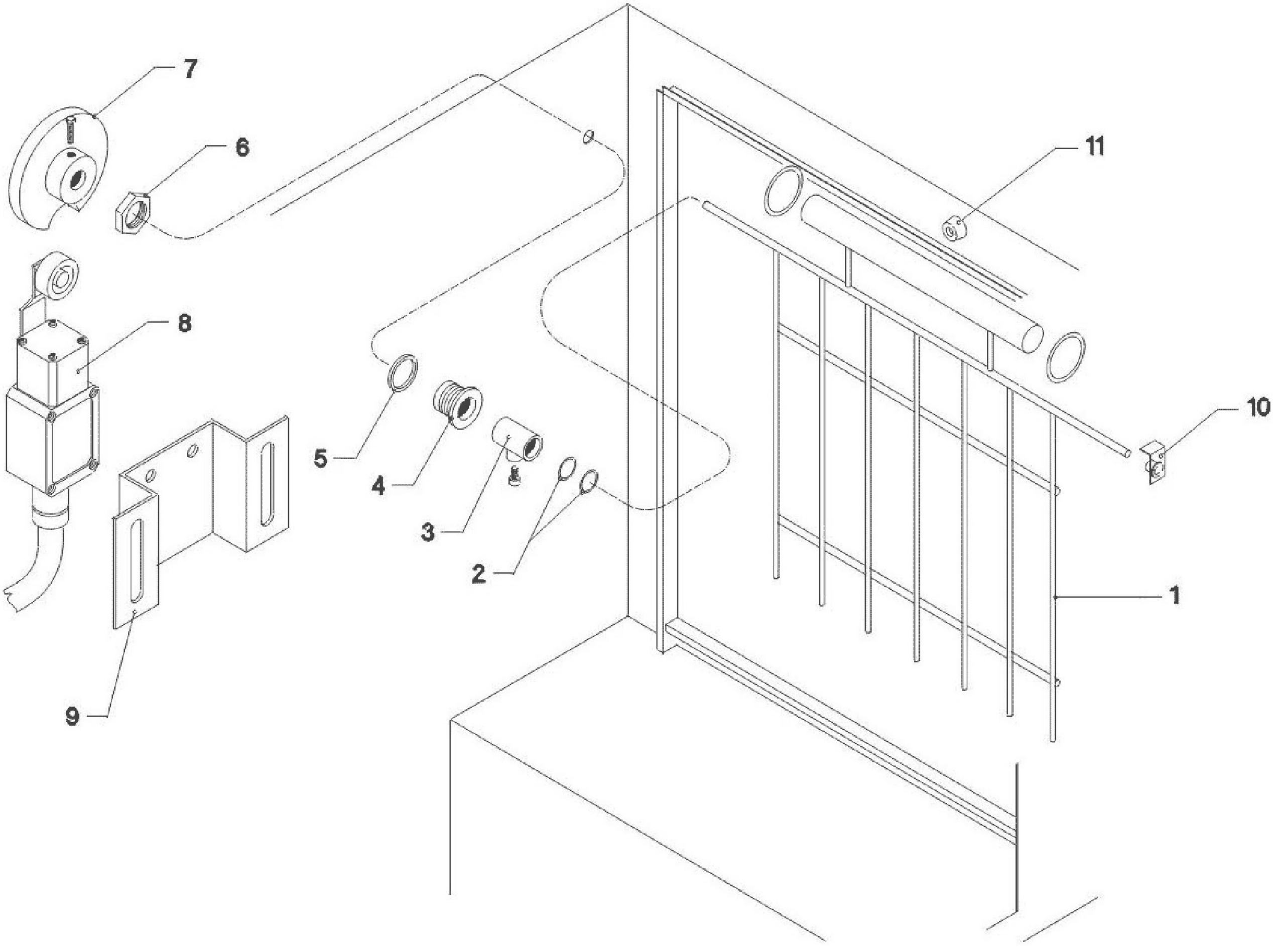
7
6
8
5
4
3
2
9
11
10
1

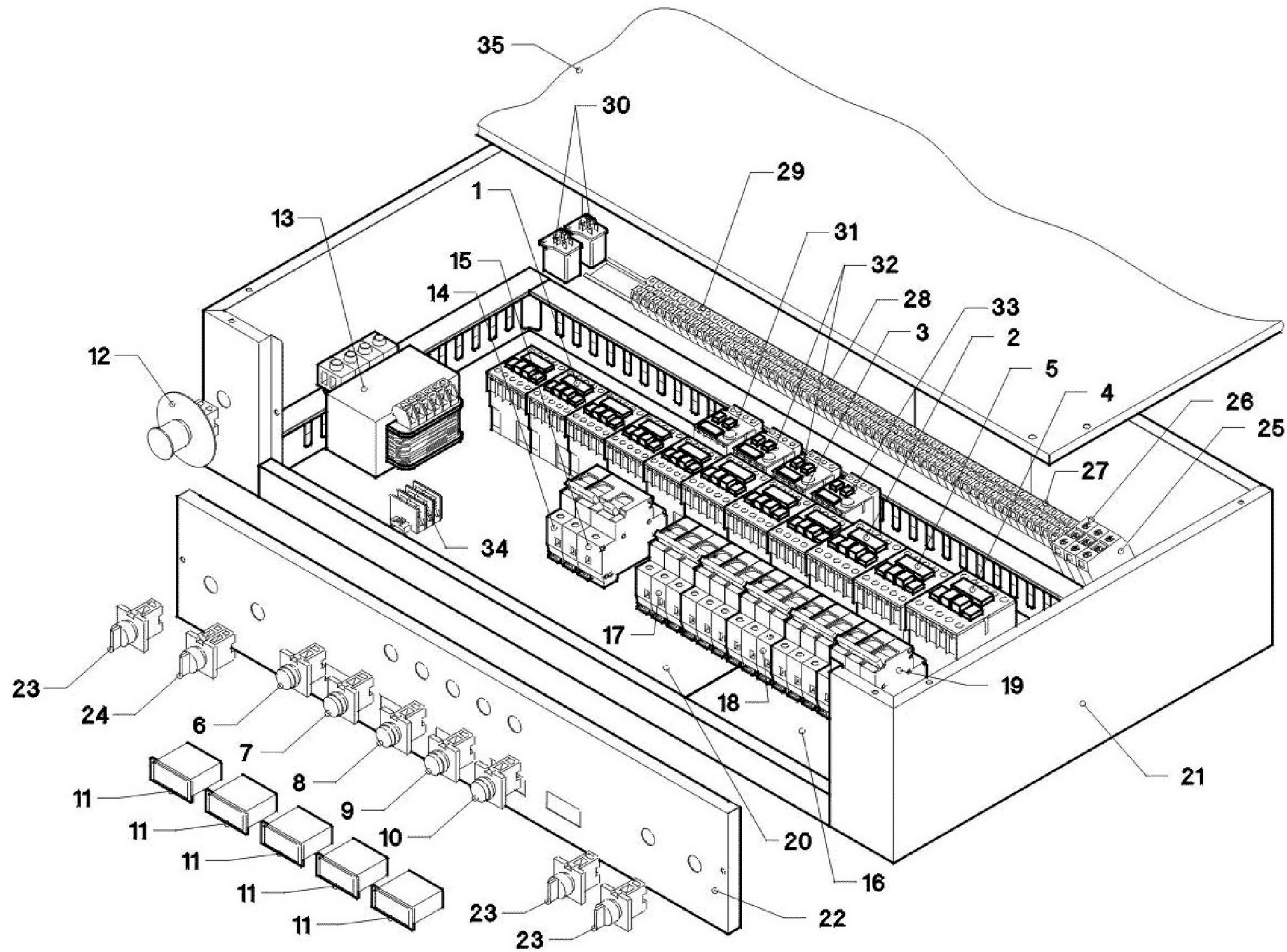
35
30
29
1
13
31
15
32
14
28
33
3
2
12
5
4
26
25
27
34
17
19
18
23
24
6
7
8
9
10
11
11
11
11
11
20
16
21
23
23
22

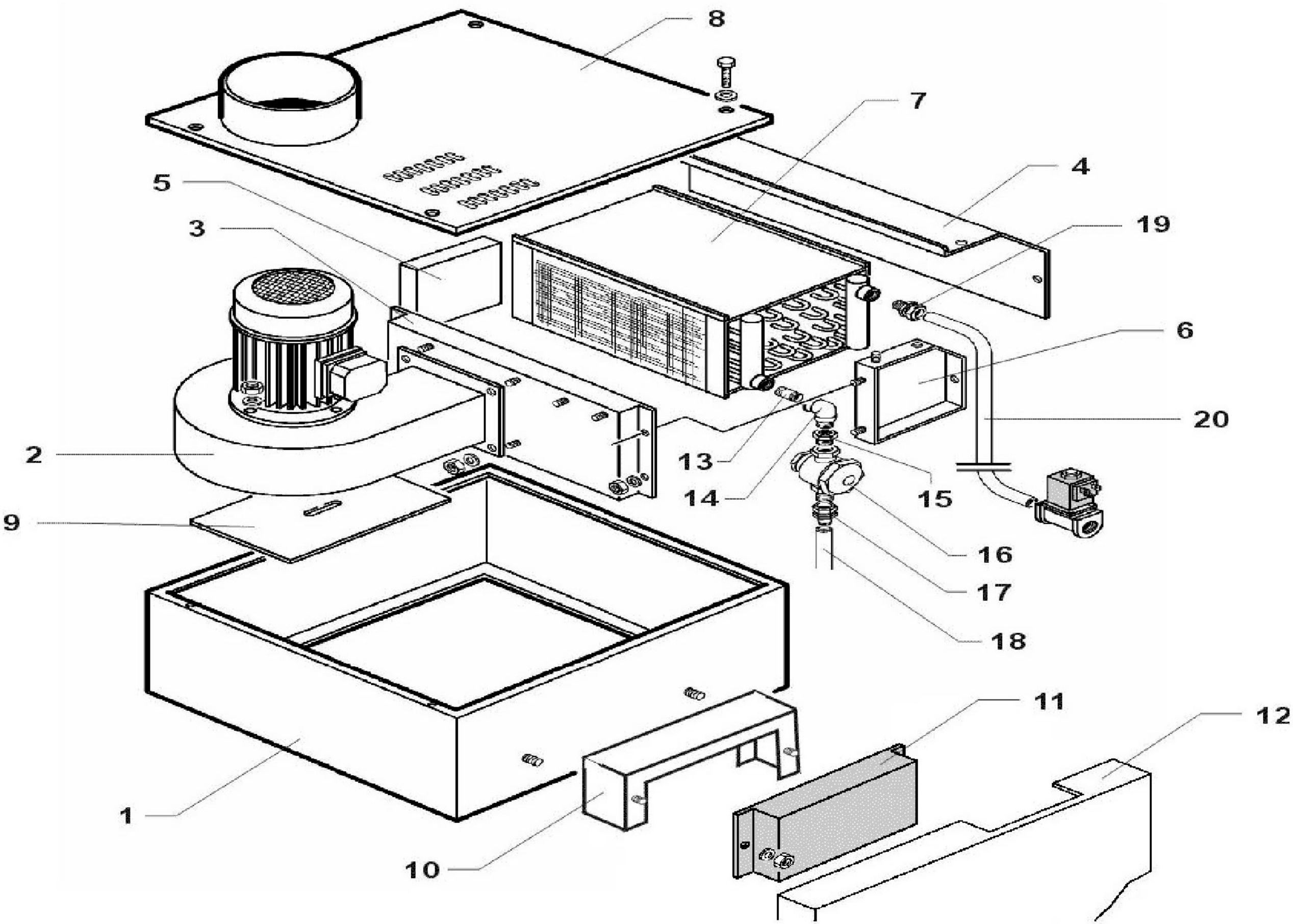
8
7
4
5
19
3
6
20
2
13
14
15
9
16
17
18
11
12
1
10

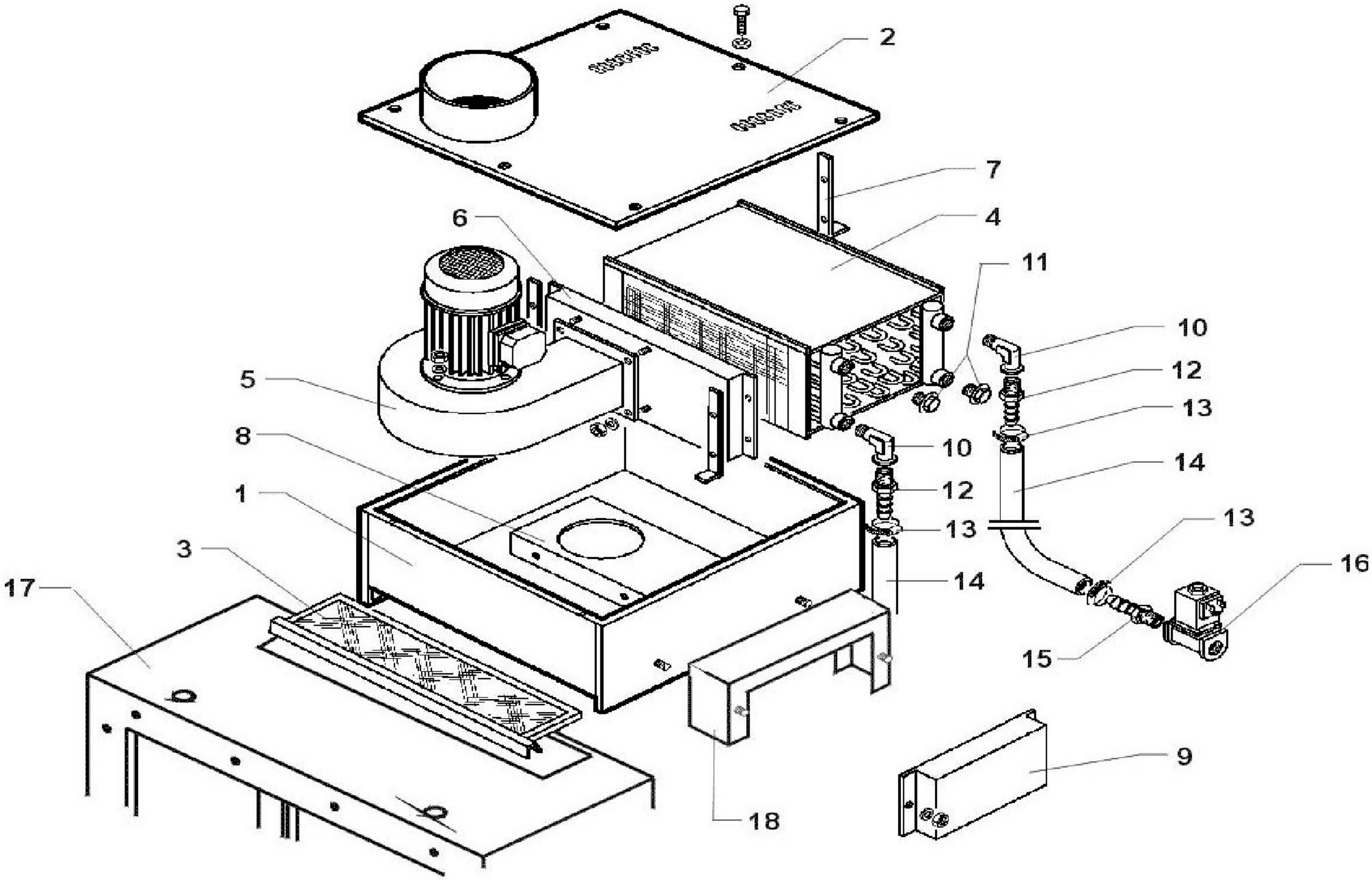
2
7
6
4
11
10
12
13
5
8
10
14
1
12
13
13
3
16
17
14
15
9
18

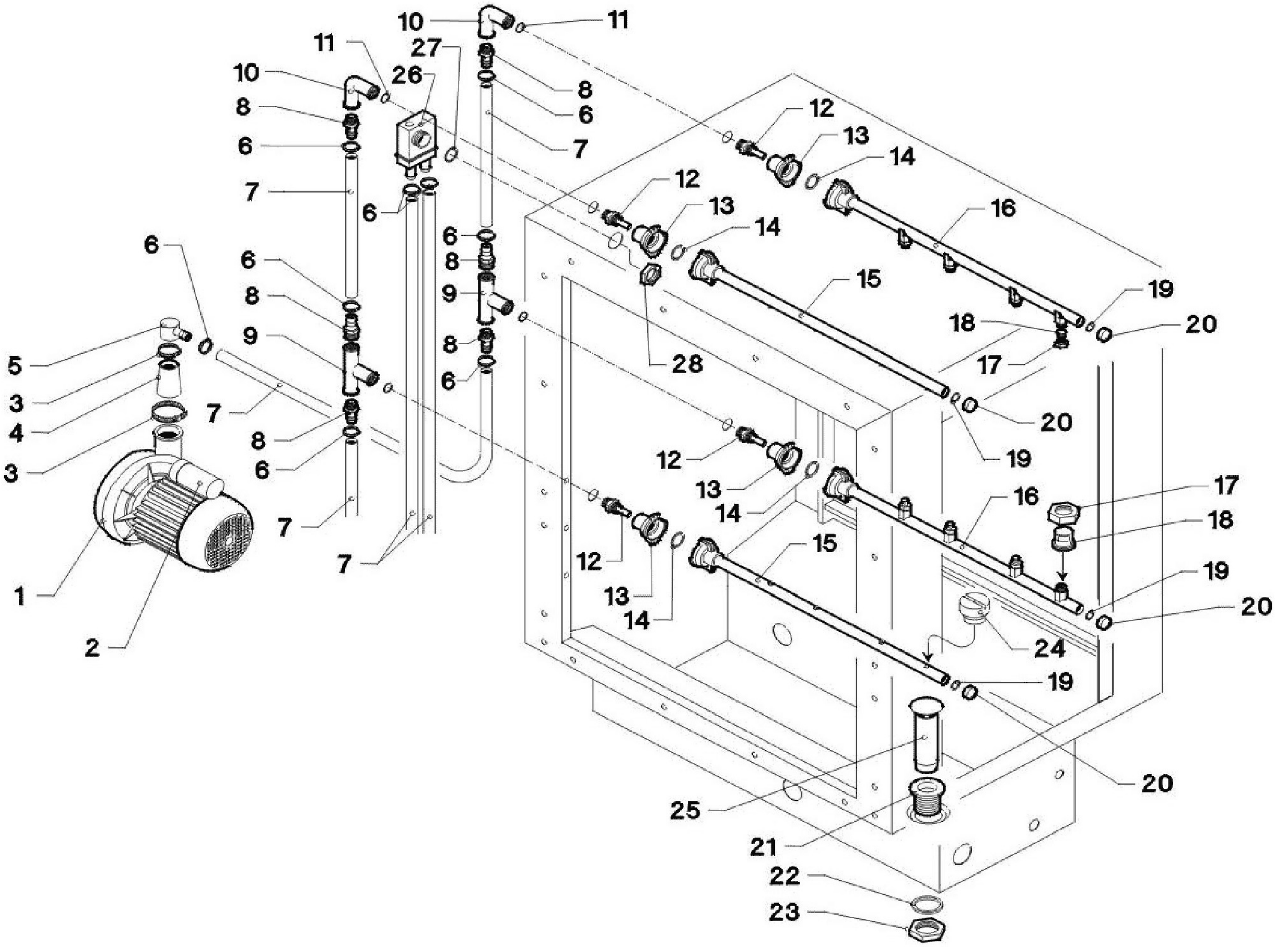
10
11
27
26
8
6
7
12
13
14
16
15
19
18
20
17
28
5
3
4
1
2
9
24
25
21
22
23

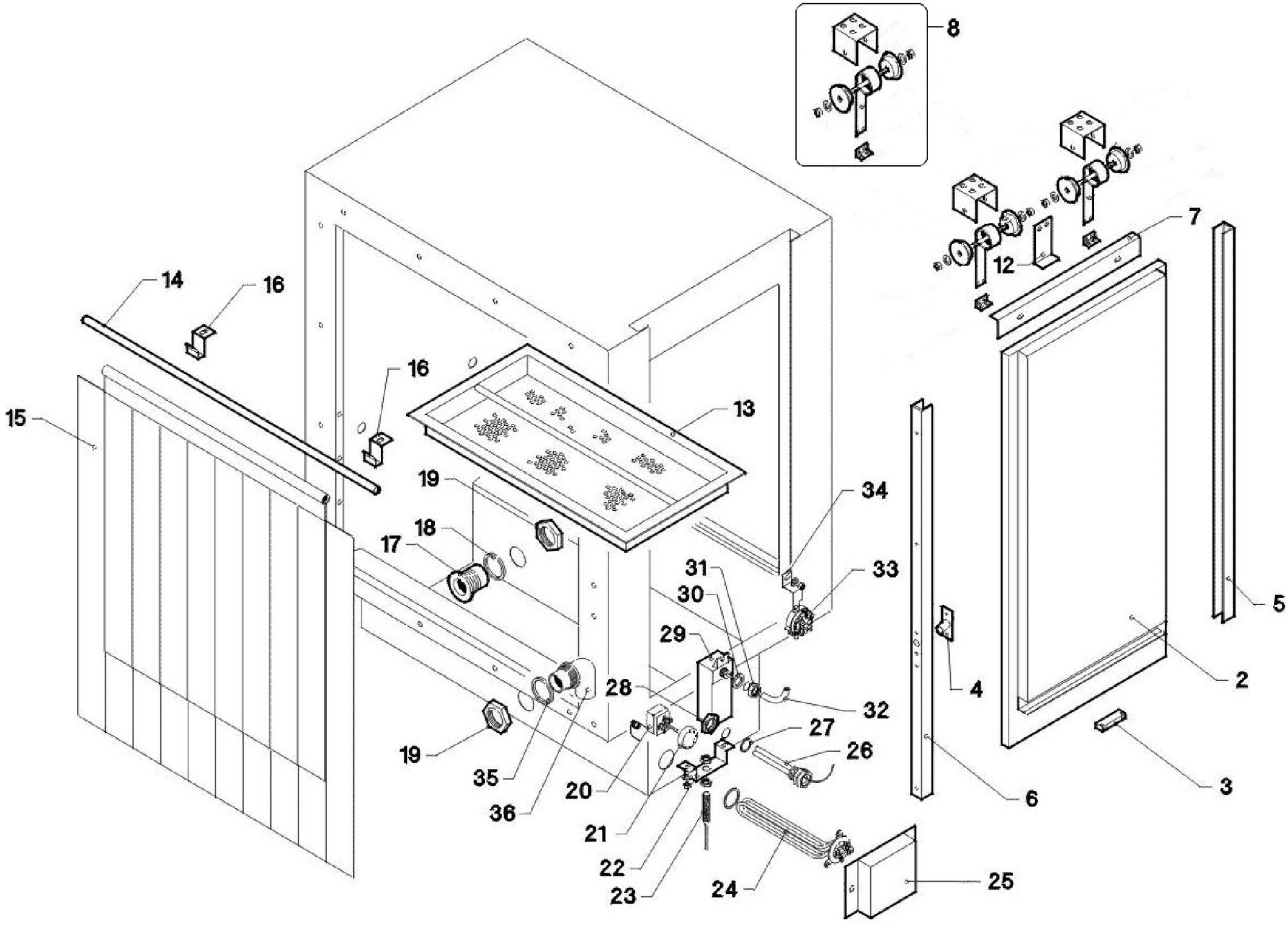
8
7
12
14
16
16
13
15
19
34
18
17
31
33
30
5
29
2
28
4
32
27
19
26
35
20
3
36
6
21
22
23
24
25

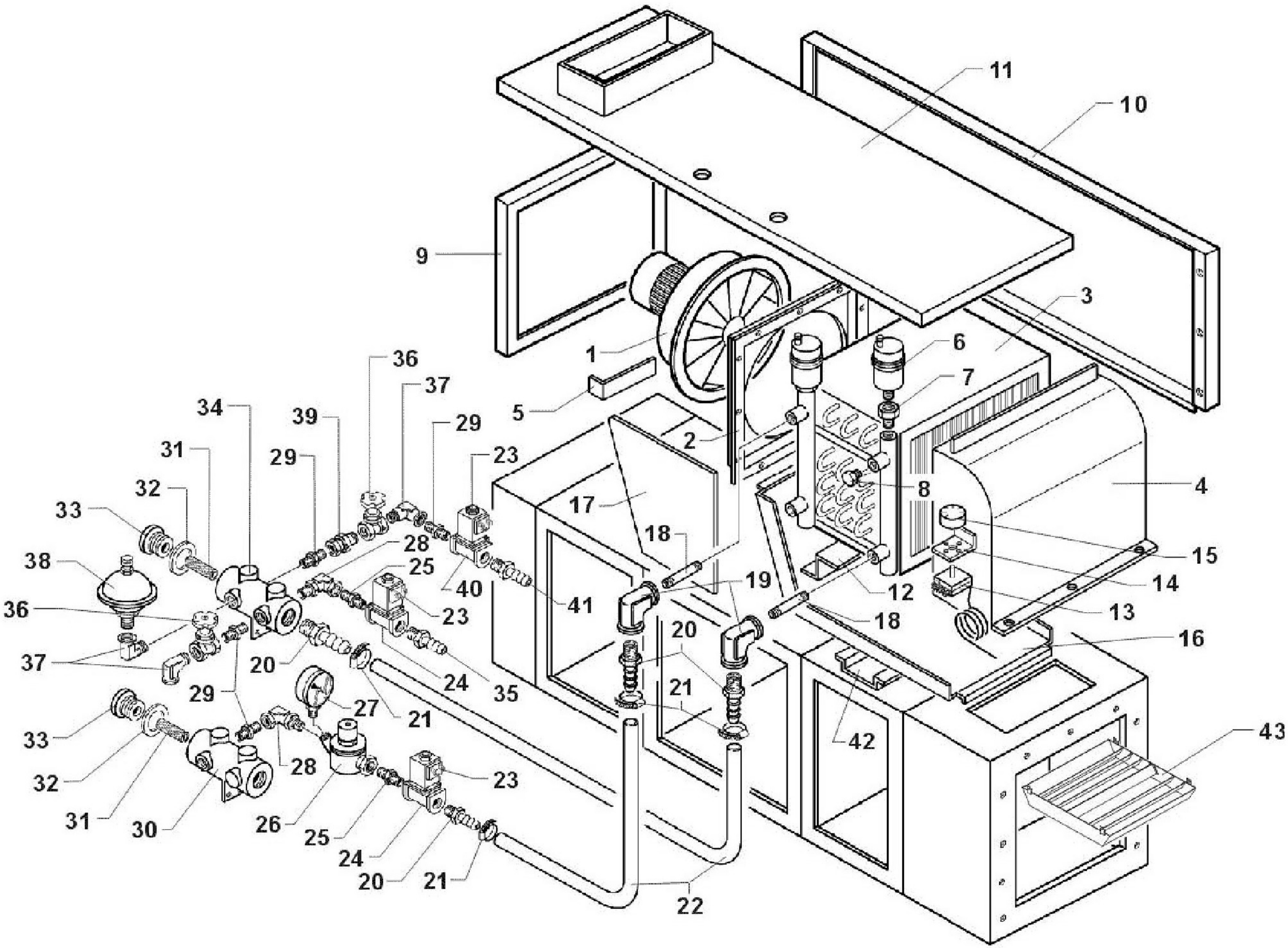
11
10
9
3
1
6
36
37
7
34
39
29
5
2
31
29
23
4
32
8
17
33
18
28
15
38
25
19
14
40
12
36
41
23
13
18
20
16
37
20
24
35
29
21
27
21
43
33
42
32
28
23
31
30
26
25
24
20
21
22

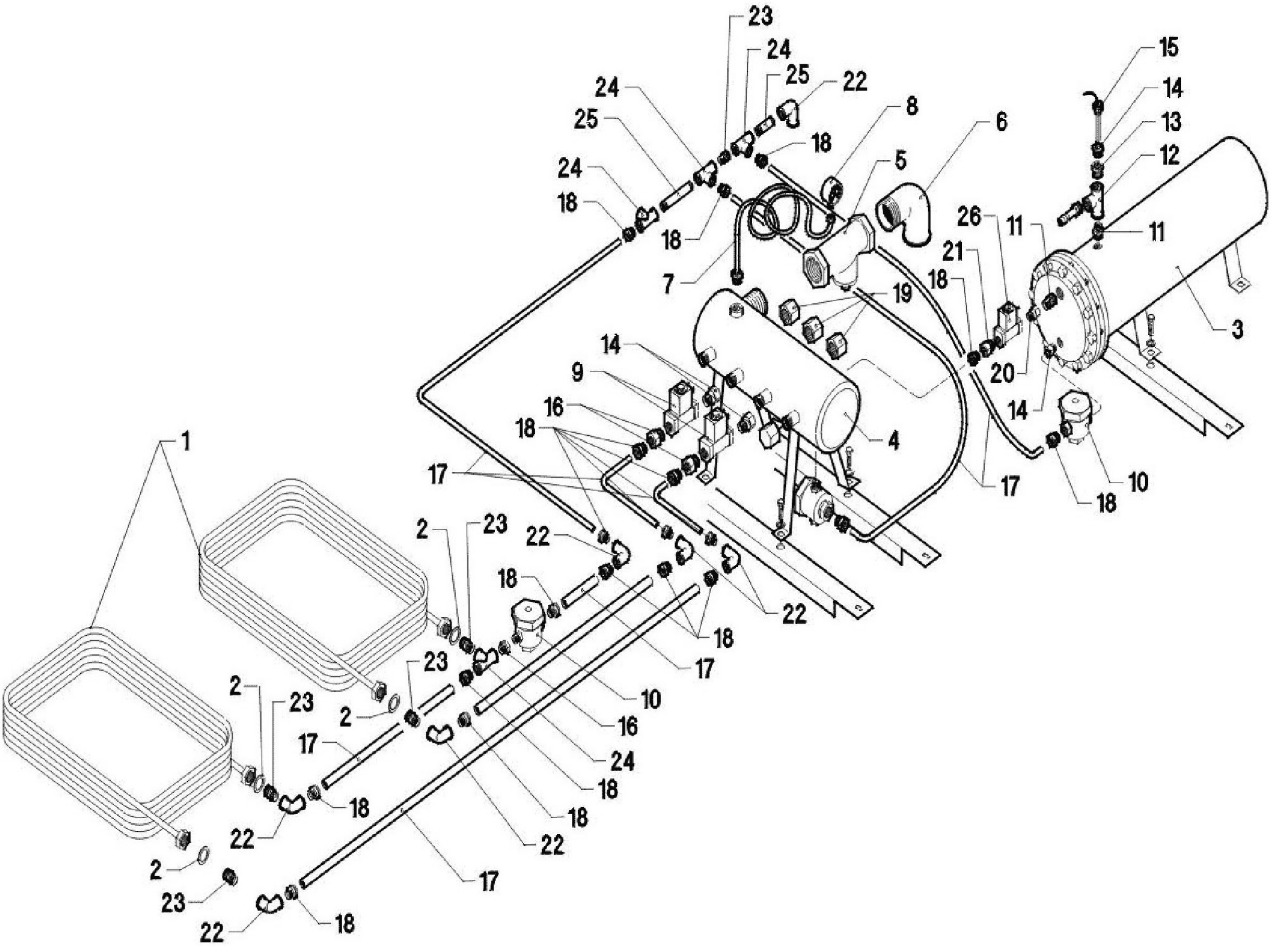
23
24
25
22
24
25
8
6
15
14
13
12
18
5
24
18
18
26
11
11
21
18
7
19
3
14
9
20
16
14
18
4
1
17
17
10
18
2
23
22
18
22
18
17
23
2
23
10
2
16
17
24
18
18
18
22
22
2
17
23
22
18